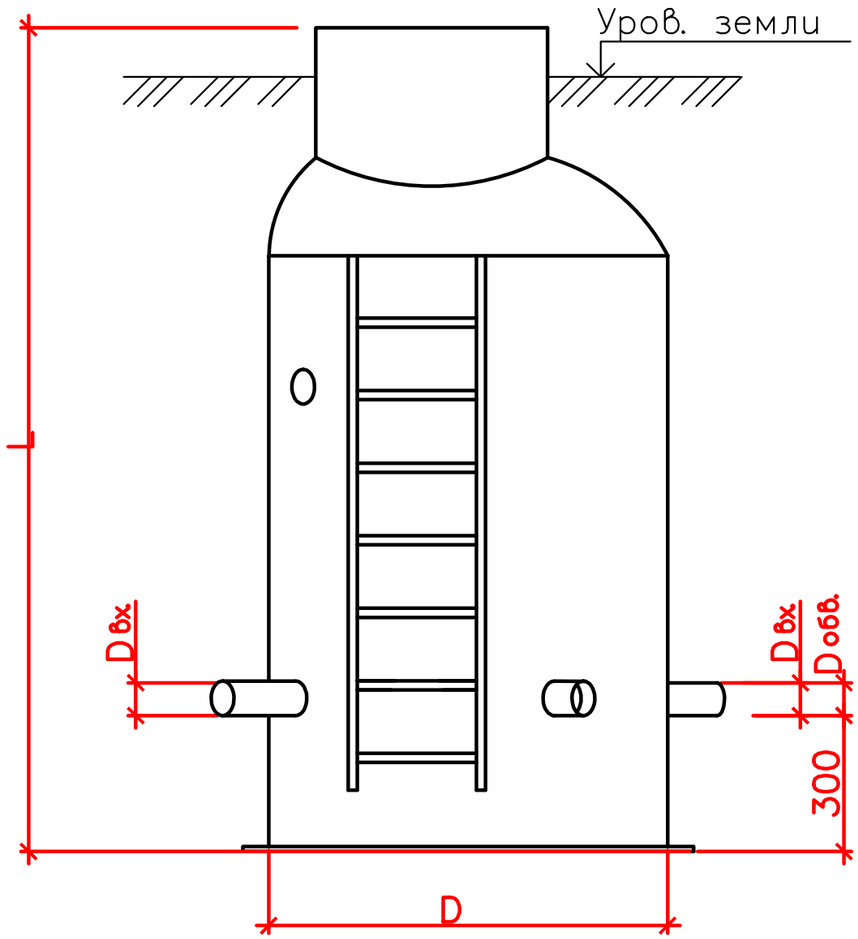

№ поз.	Расход «на очистку / на обводную», л/с	Диаметр корпуса, D, мм	Dобв, мм	Dоч, мм
1	10 / 30	800	200	160
2	15 / 45	800	250	200
3	20 / 60	1200	250	200
4	30 / 90	1200	315	250
5	40 / 120	1200	315	250
6	50 / 150	1500	250	250
7	65 / 195	1500	400	315
8	80 / 240	1500	500	315
9	100 / 300	1500	500	400
10	125 / 375	2000	600	400
11	150 / 450	2000	630	400
12	175 / 525	2000	800	400
13	200 / 600	2000	800	500

Размеры выпускаемой продукции могут быть изменены.
Изделия могут быть изготовлены по чертежам заказчика.

Разраб.						Стадия	Лист	Листов
Проверил						Р	1	
						Распределительный колодец	ecoseptikbel	

Копировал А3