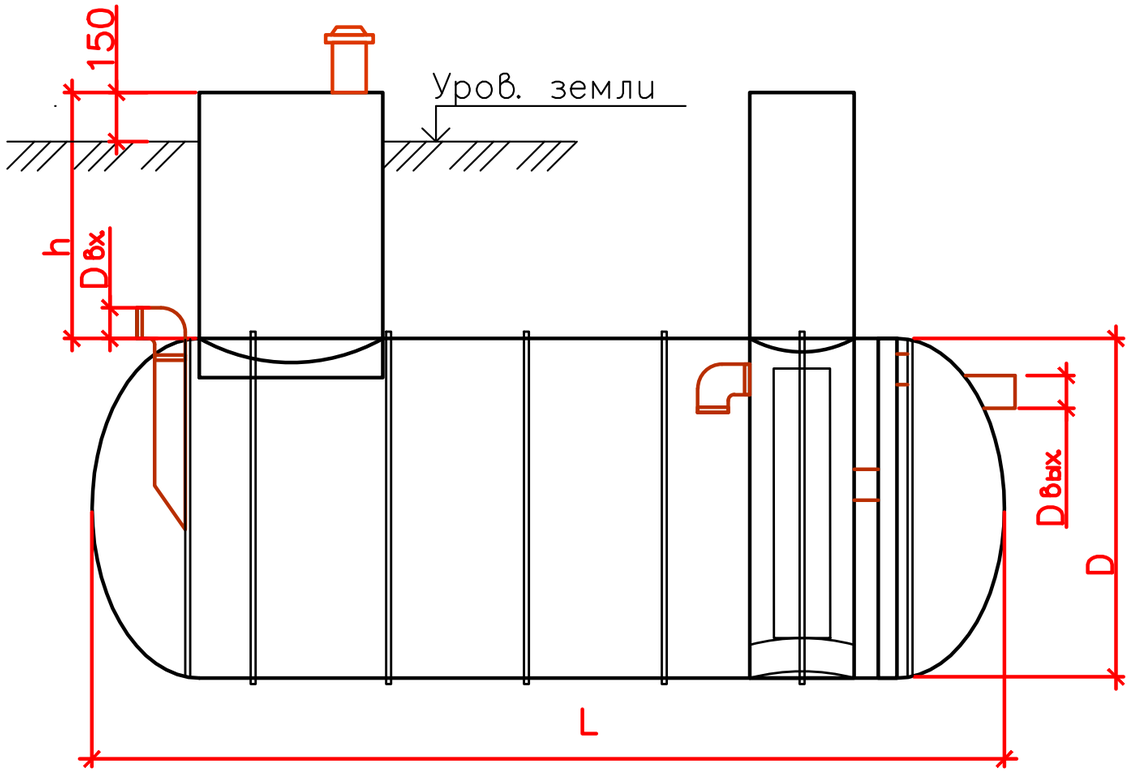

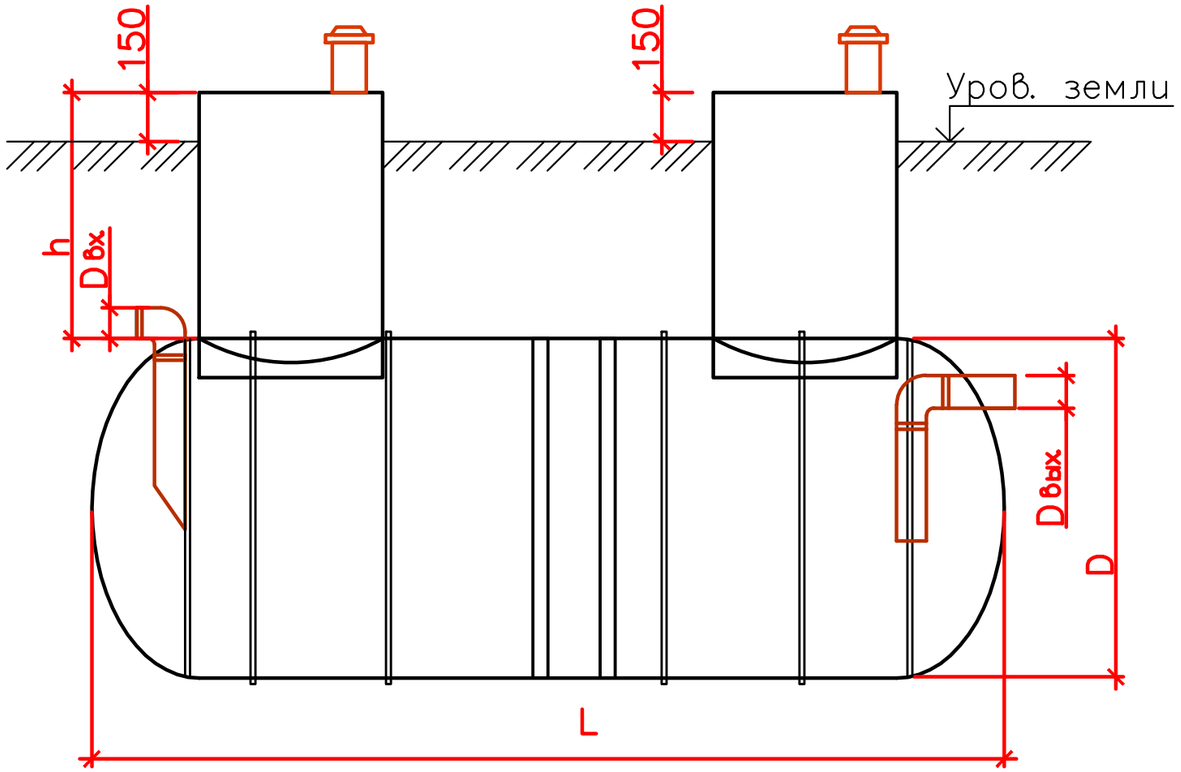

№ поз.	Объем, $м^3$	Диаметр корпуса, D, мм	Длина L, мм	Dвх/вых, мм	(MAX) Перепад вх/вых,
1	7	1500	4000	160	200
2	11	1500	6300	200	200
3	20	2000	6400	250	200
4	25	2000	8000	250	200
5	30	2000	9600	250	200
6	35	2000	11000	250	200
7	45	2400	10000	315	300
8	55	2400	12000	315	300
9	75	3000	11300	400	400
10	100	3200	13000	400	400

Размеры выпускаемой продукции могут быть изменены.
Изделия могут быть изготовлены по чертежам заказчика.

							Стадия	Лист	Листов
Разраб.							Р	1	
Проверил									
						Пескоуловитель	ecoseptikbel		

Копировал А3