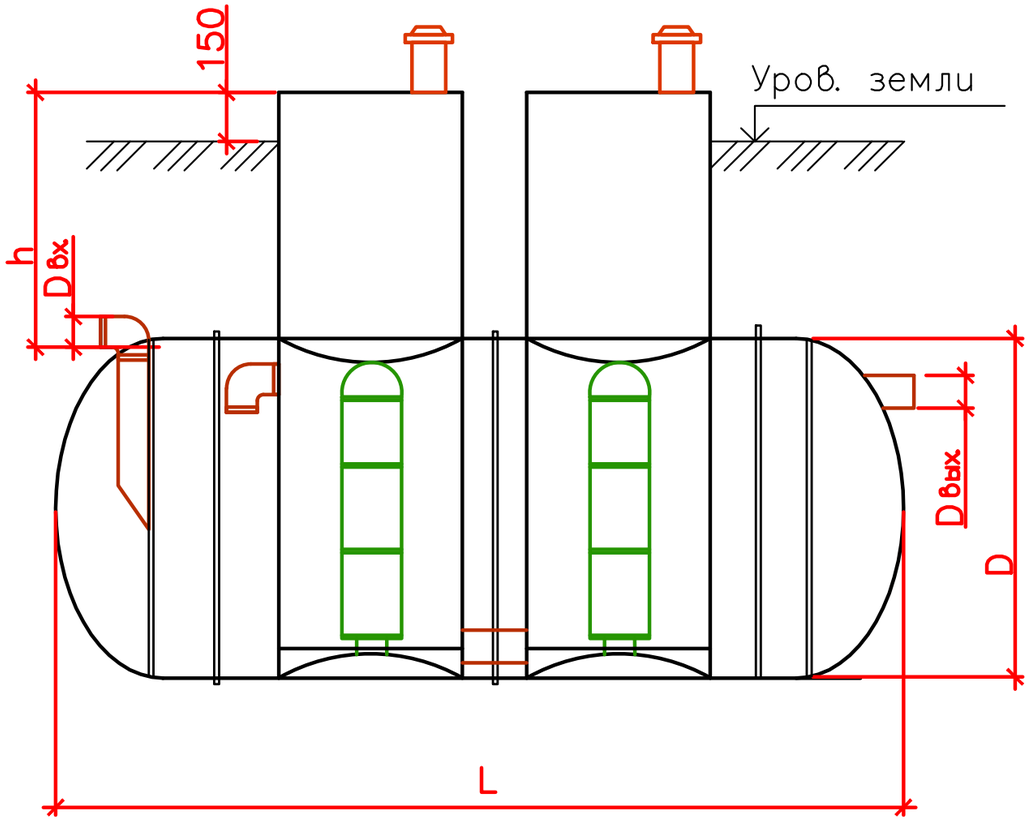

Расход л/сек	3	5	10	15	20	30	40	50	60	70	80	90	100	120
Диаметр, мм	1200	1200	1200	1200	1200	1200	1200	1200	1200	2000	2000	2000	2000	2000
Длина, мм	2000	2750	2000	2800	3300	3800	4300	4800	5800	7000	7500	8000	9000	9200
Диаметр вход/выход. трубы, мм	160/160	160/160	160/160	160/160	200/200	250/250	250/250	250/250	250/250	250/250	400/400	400/400	400/400	400/400
Высота входной трубы, мм	1200	1200	1200	1200	1200	1200	1200	1200	1200	1200	2000	2000	2000	1885
Высота выходной трубы, мм	1040	1040	1840	1840	1300	1250	1250	1250	1185	1685	1600	1600	1600	1835

Размеры выпускаемой продукции могут быть изменены.
Изделия могут быть изготовлены по чертежам заказчика.

Разраб.					Стадия	Лист	Листов	
Проверил					Р	1		
				Бензомаслоотделители	*ecoseptikbel*			

Копировал А3