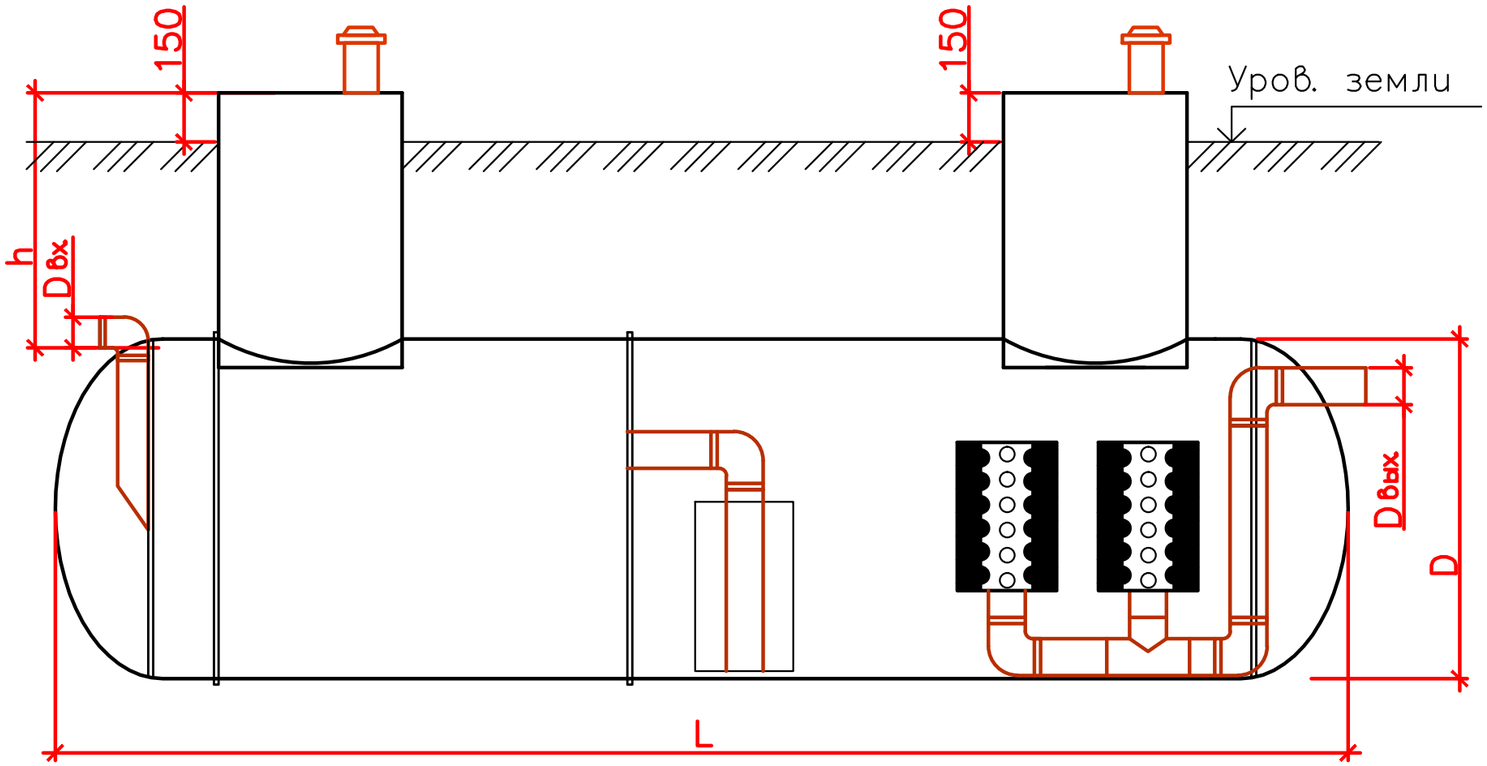

Расход л/сек	2	3	5	7	10	15	20	25	30	35	40	45	50	55	60	65	70
Диаметр, мм	1200	1200	1500	1500	1500	1500	1500	1500	1500	1500	1500	2000	2000	2000	2000	2000	2000
Длина, мм	2500	3000	2300	3500	4300	5700	7900	8700	10500	12000	13500	7000	7800	9000	105000	11500	12500
Диаметр вход/выход. трубы, мм	160/160	160/160	160/160	160/160	160/160	160/160	250/250	250/250	250/250	250/250	315/315	315/315	315/315	315/315	315/315	315/315	315/315
Высота входной трубы, мм	1200	1200	1500	1500	1500	1500	1500	1500	1500	1500	1500	2000	2000	2000	2000	2000	2000
Высота выходной трубы, мм	1040	1040	1340	1340	1340	1340	1300	1250	1250	1250	1185	1685	1685	1685	1685	1685	1685

Размеры выпускаемой продукции могут быть изменены.
Изделия могут быть изготовлены по чертежам заказчика.

Разраб.						Пескомаслобензоотделитель	Стадия	Лист	Листов
Проверил							Р	1	
							ecoseptikbel		

Копировал А3