Самотечная

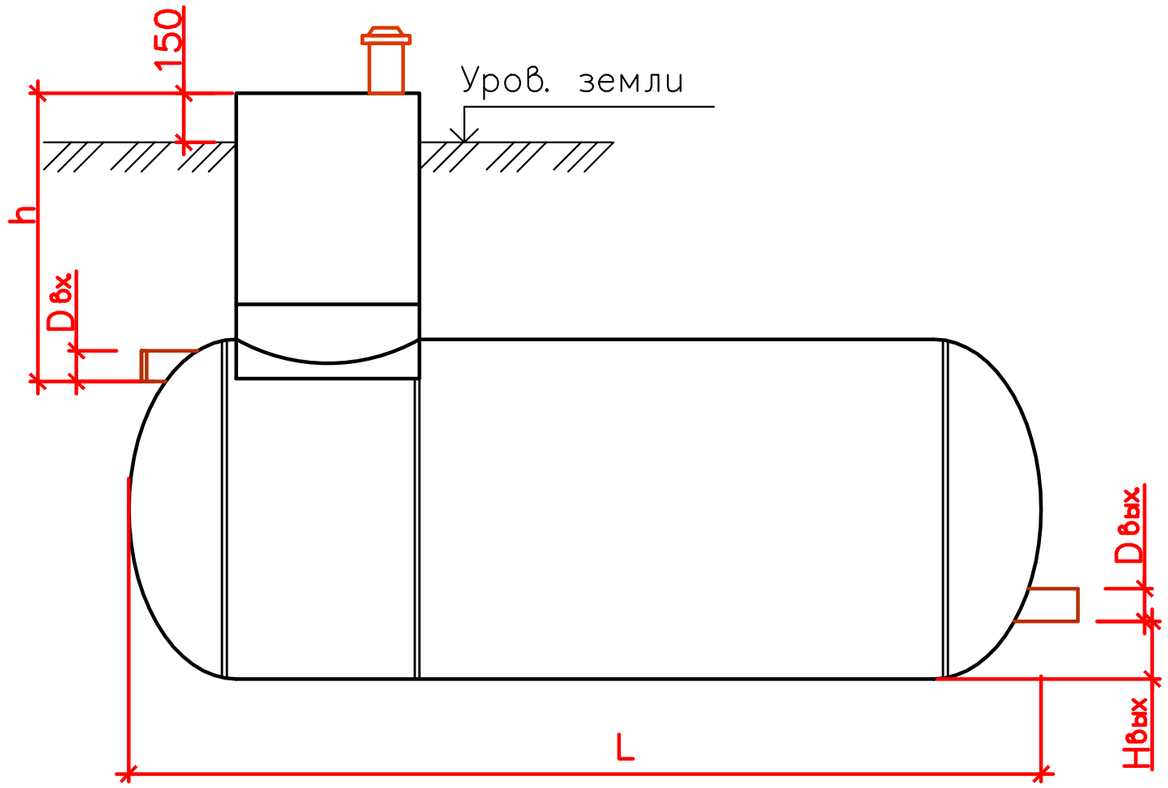

Напорная

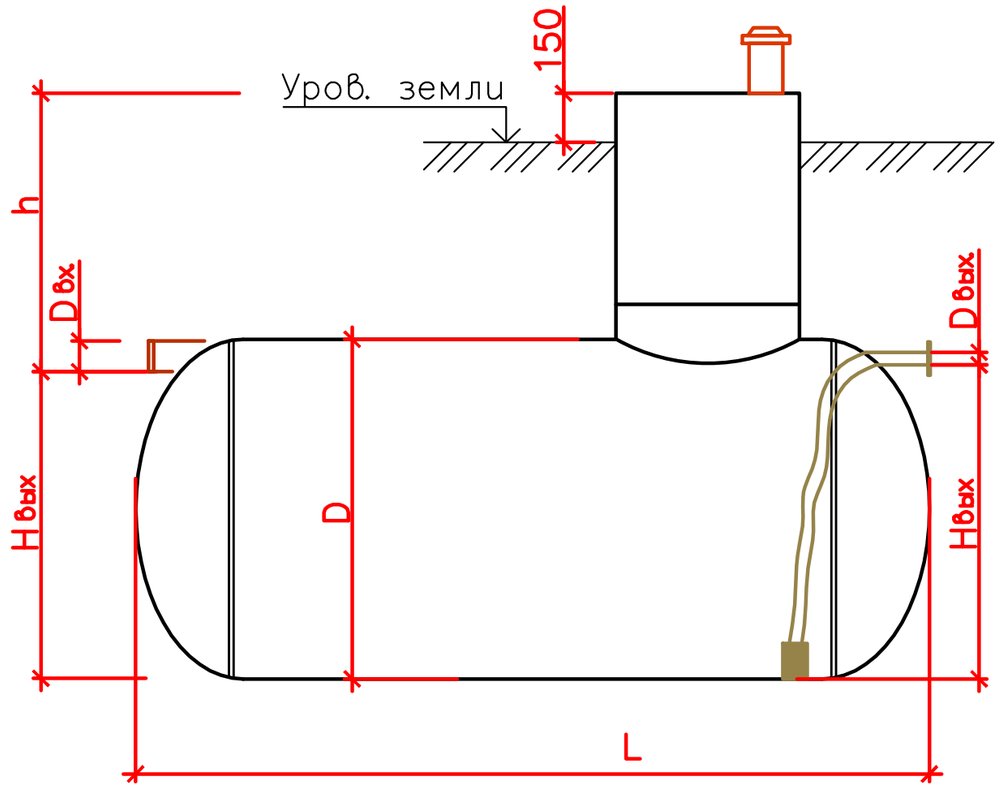

№ поз.	Объем, $м^3$	Диаметр корпуса, D, мм	Длина L, мм
1	2	1200	1800
2	5	1200	4500
3	10	1500	5700
4	15	1500	8500
5	20	2000	6400
6	40	2400	8900
7	50	2400	11200
8	60	3000	9000
9	75	3000	11100
10	80	3000	11800
11	100	3000	14700

Размеры выпускаемой продукции могут быть изменены.
Изделия могут быть изготовлены по чертежам заказчика.

							Стадия	Лист	Листов
Разраб.							Р	1	
Проверил									
						Аккумулирующая емкость	ecoseptikbel		

Копировал А3